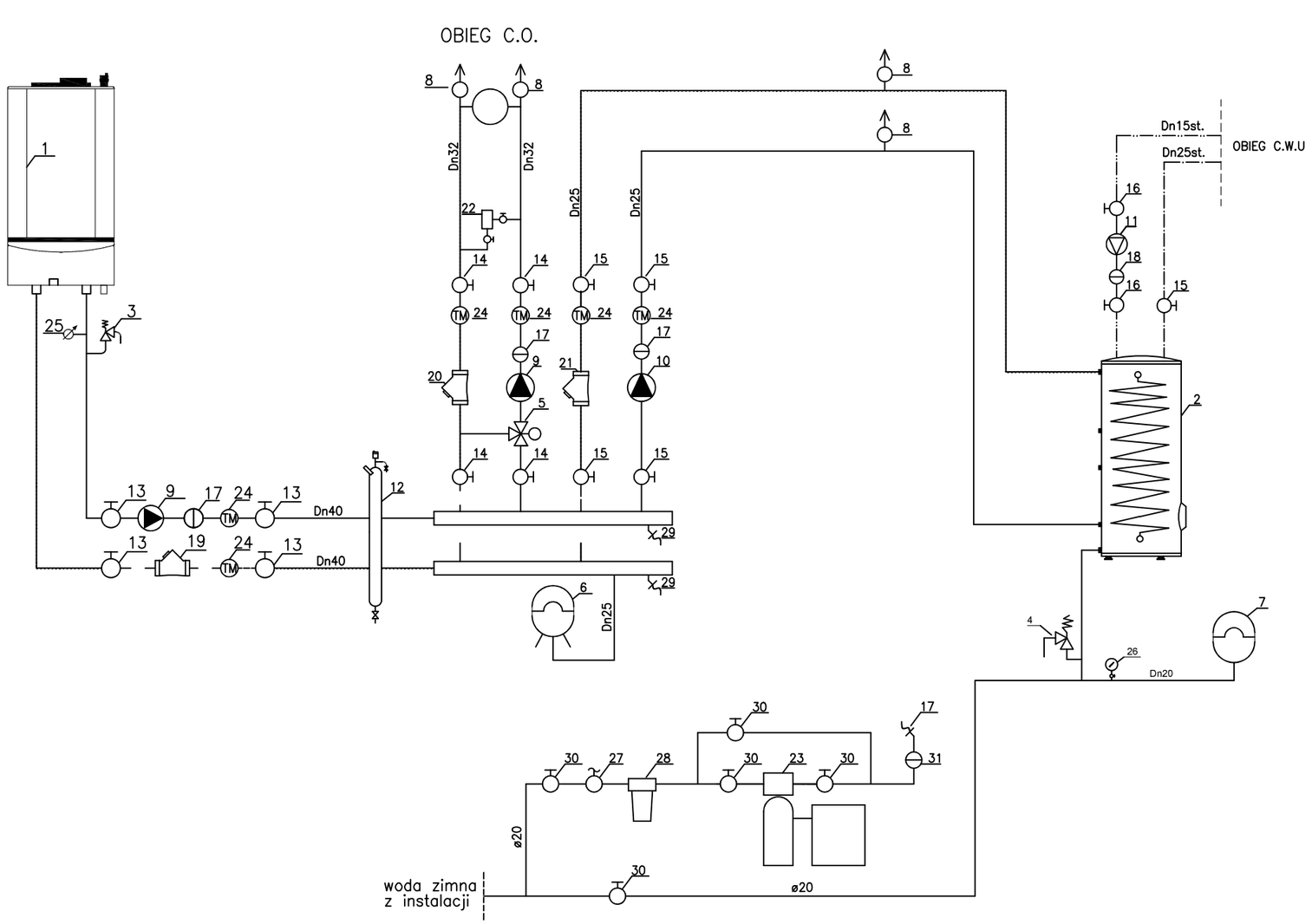

Lp.	Nazwa urządzenia	Ilość
1	Wiszący kocioł gazowy z zamkniętą komorą spalania o mocy 50 kW	1
2	Podgrzewacz c.w.u. o pojemności 400 dm3	1
3	Zawór bezpieczeństwa, Dn 1915 1"	1
4	Zawór bezpieczeństwa 2115, Dn 3/4"	1
5	Zawór trójdrogowy DN25 z napędem	1
6	Przeponowe naczynie wzbiorcze typ NG50 (2.5 bar)	1
7	Naczynie wzbiorcze typu DD33, (6,0 bar)	1
8	Odpowietrznik automatyczny	8
9	Pompa obiegowa o parametrach: 1 ~ 230/240 10–140W, 0,10– 0,98A.	2
10	Pompa obiegowa o parametrach: 1 ~ 230/240 5– 45W, 0,05– 0,38A.	1
11	Pompa cyrkulacyjna o parametrach: 1~230/240; 3–9W.	1
12	Sprzęgło hydrauliczne 50 kW	1
13	Zawór odcinający DN40	4
14	Zawór odcinający DN32	4
15	Zawór odcinający DN25	10
16	Zawór odcinający DN15	5
17	Zawór zwrotny DN25	3
18	Zawór zwrotny DN15	1
19	Filtr siatkowy DN40	1
20	Filtr siatkowy DN32	1
21	Filtr siatkowy DN25	1
22	Nadmiarowy zawór różnicy ciśnienia Dn25/20	1
23	Stacja uzdatniania wody dla kotłowni o mocy 50 kW	1
24	Wskaźnik podwójny WP 80–T/0–120°C, 0–0,6 Mpa/2,5	6
25	Manometr (0–0,4MPa)	1
26	Manometr (0–0,6MPa)	1
27	Reduktor ciśnienia	1
28	Filtr narurowy	1
29	Kurek ze złączką na węża	3
30	Zawór odcinający DN20	5
31	Zawór BA DN20	1
NS	Netralizator skroplin dla kotła o mocy 50 kW	1

BIURO PROJEKTOWE "WOINSTAL" mgr inż. Wojciech Potoczek
ul. Węgierska 211, 33-300 Nowy Sącz
tel. 660435121 email: woinstal@gmail.com

TEMAT PROJEKTU:
CENTRUM OPIEKUŃCZO–MIESZKALNE W MYŚLENICACH

LOKALIZACJA:
DZ. NR EW. 1748, 1750
OBR. EW. 0004, JEDN. EW. 120903_4

INWESTOR:
GMINA MYŚLENICE – URZĄD MIASTA I GMINY W MYŚLENICACH
RYNEK 8/9, 34–400 MYŚLENICE

PROJEKTOWAŁ:	MGR INŻ. WOJCIECH POTOCZEK	MAP/0468/POOS/11	
SPRAWDZIŁ:	MGR INŻ. MARCIN DŁUGOSZ	MAP/0460/PWOS/13	
OPRACOWAŁ:	MGR INŻ. PRZEMYSŁAW DAMASIEWICZ		

NAZWA RYSUNKU:
INSTALACJA C.O.
SCHEMAT KOTŁOWNI GAZOWEJ

BRANŻA:	STADIUM:	SKALA:	DATA:	NR RYSUNKU:
SANITARNA	P. TECHNICZNY	-----	06.2022	IS–2.4